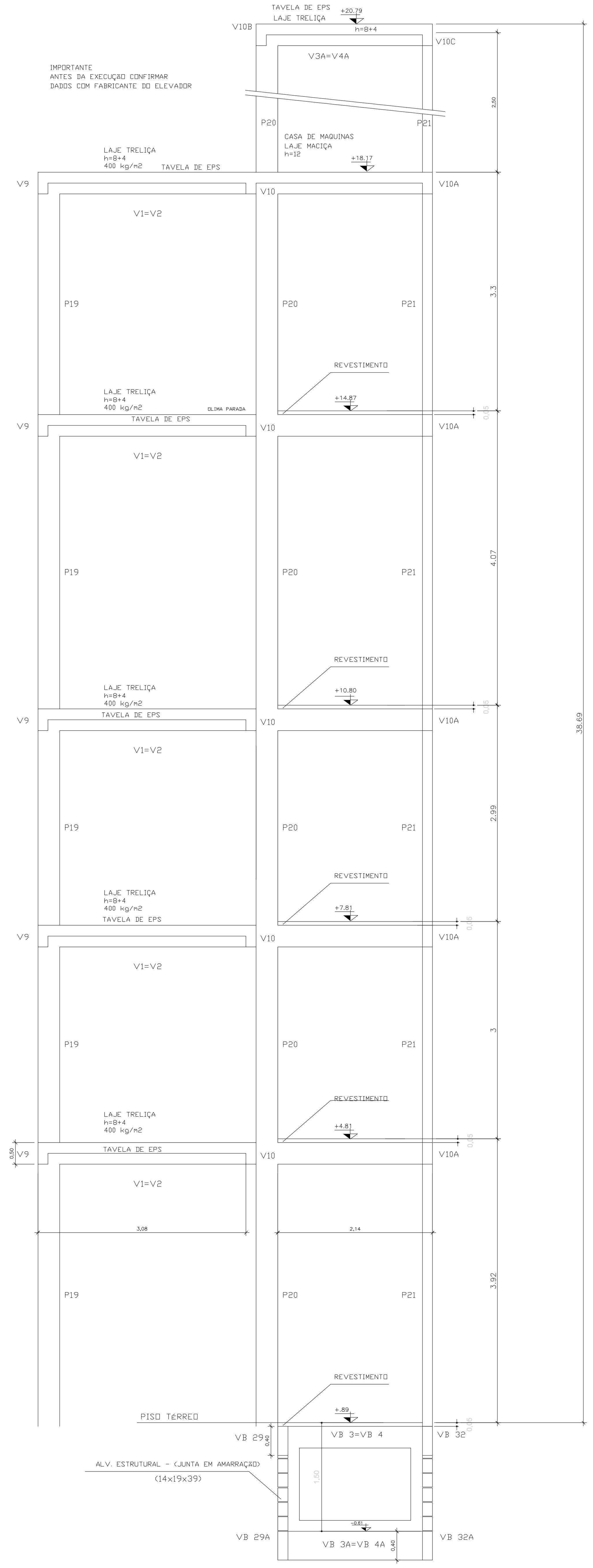

CORTE DO ELEVADOR - Esc. 1:50

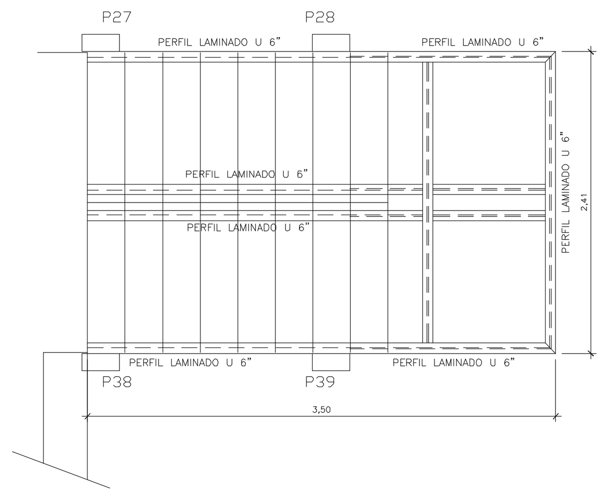

PLANTA DA ESCADA

ESC. 1:50

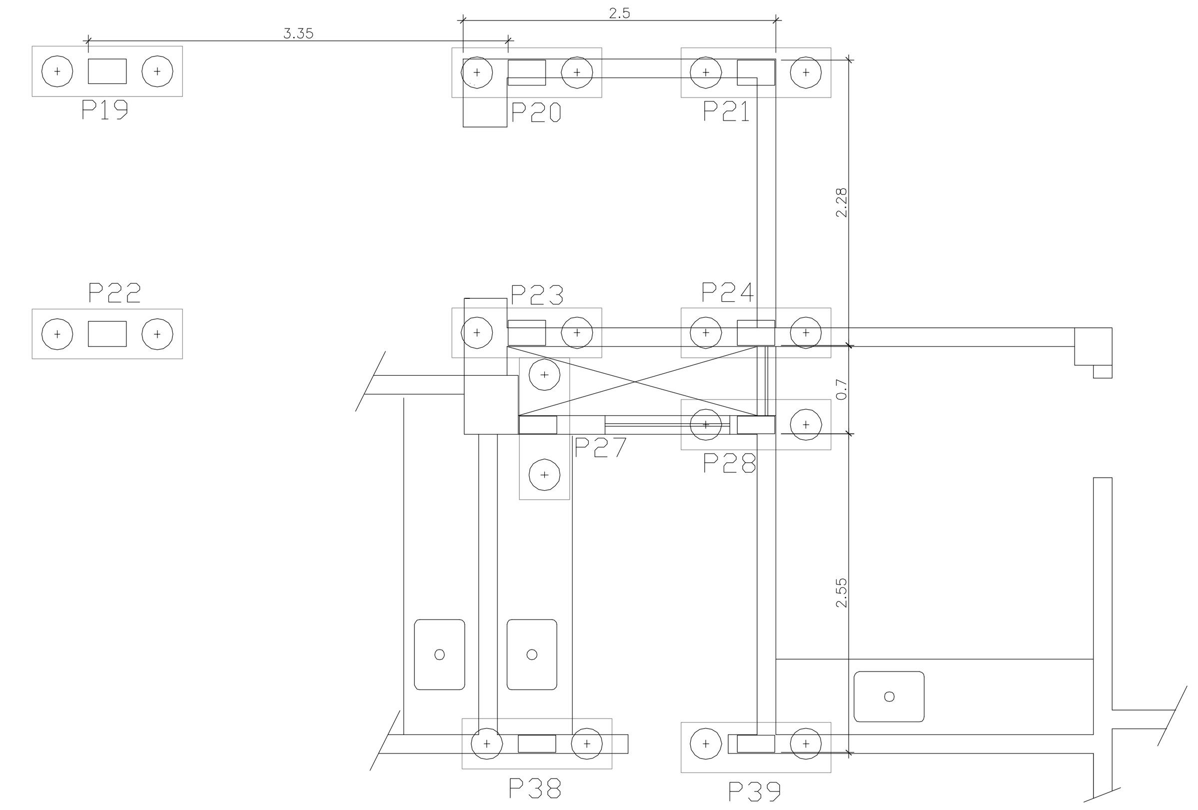

FORMA DO NÍVEL +0.89 (TÉRREO)

ESC. 1:50

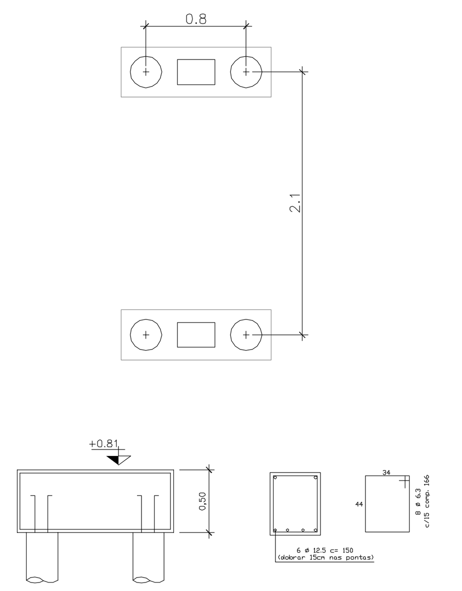

BLOCO PARA P19 E P22

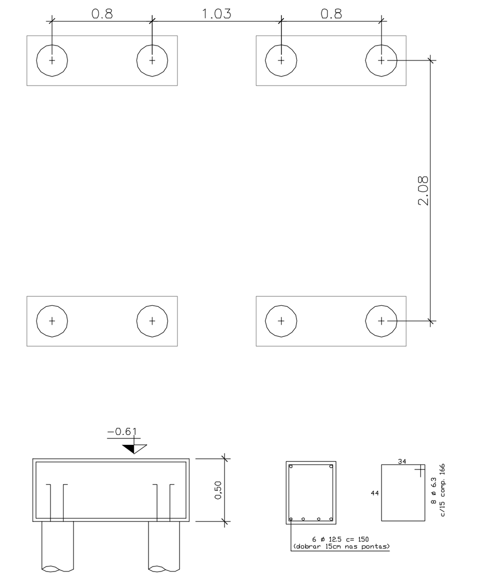

FUNDAÇÃO DO ELEVADOR

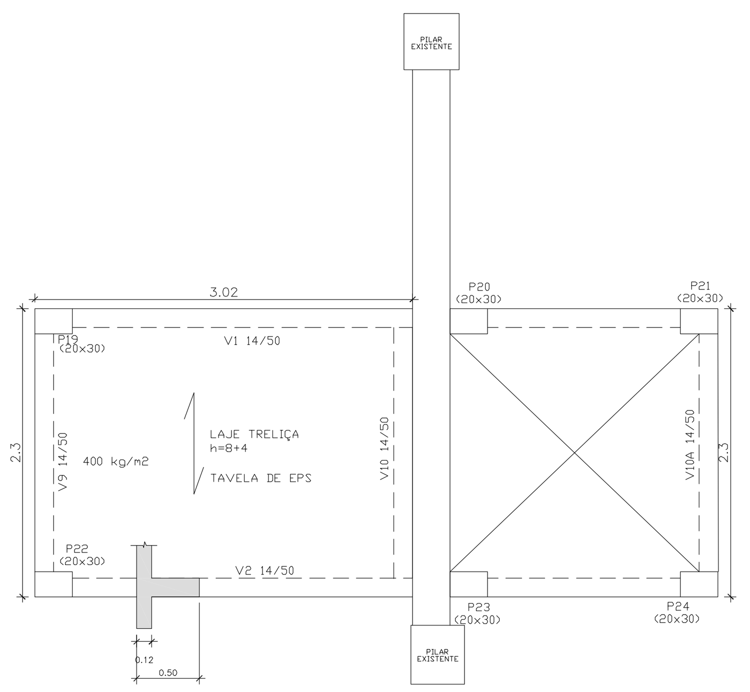

FORMA DO NÍVEL +4.81

ESC. 1:50

NOTAS

01. CONCRETO FCK=25MPa.
02. NÃO DEVEM SER TIRADAS MEDIDAS ATRAVÉS DE ESCALIMETRO, DÚVIDAS CONSULTAR DEPARTAMENTO DE ENGENHARIA DA PREFEITURA. POR TRATAR-SE DA REFORMA DE UM PREDIO EXISTENTE IMPREVISTOS DEVERÃO SER COMUNICADOS AO DEPARTAMENTO DE ENGENHARIA PARA AS DEVIDAS SOLUÇÕES
03. NÃO CONCRETAR SEM PREVIA VISTORIA.
04. OBRIGATORIAMENTE UTILIZAR, NAS CONCRETAGENS, EQUIPAMENTO DE VIBRAÇÃO.
05. O FABRICANTE DA LAJE DEVERÁ RECEBER COPIA DESTE PROJETO E DO PROJETO DE ARQUITETURA PARA QUE POSSA DIMENSIONAR AS LAJES. PODERÃO SER SOLICITADAS, PARA A LAJE, ARMADURAS QUE NÃO CONSTAM NESTE PROJETO. SEGUIR TODAS AS ORIENTAÇÕES DO FABRICANTE QUANTO A CONTRA-FLECHA, ESCORAMENTO, CURA, ETC.
06. ESTE PROJETO FOI ELABORADO POR SOBREPOSIÇÃO COM O PROJETO DE ARQUITETURA
07. NÃO EMBUTIR ENCANAMENTOS NOS PILARES E VIGAS SEM AUTORIZAÇÃO DO CALCULISTA.
08. DÚVIDAS CONSULTAR DEPARTAMENTO DE ENGENHARIA
09. ANTES DA EXECUÇÃO DA TORRE DEVERÁ SER DEFINIDO O FABRICANTE DO ELEVADOR, PARA POSSIVEIS AJUSTES NO PROJETO ESTRUTURAL

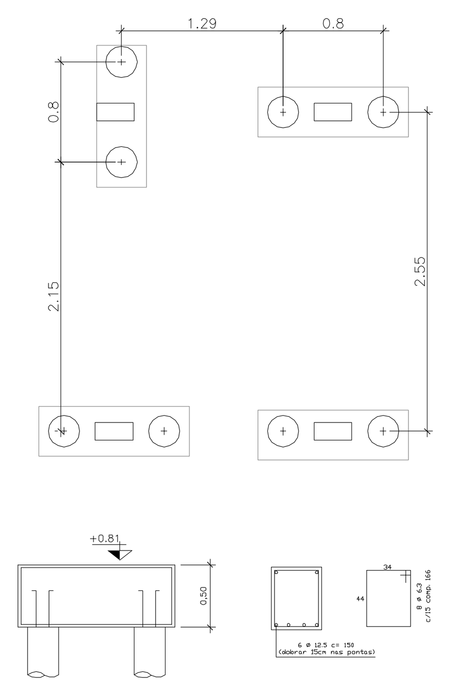

FUNDAÇÃO DA ESCADA

AÇO	POS	BIT (mm)	QUANT	COMPRIMENTO UNIT (cm)	COMPRIMENTO TOTAL (cm)
STRAUSS					
50A	1	10	80	640	51200
60B	2	5	800	58	46400
V. BALDRAMES 20=21=20A=21A					
50A	1	12.5	24	254	6096
60B	2	5	60	102	6120
V. BALDRAMES 3=4=3A=4A					
50A	1	12.5	24	240	5760
60B	2	5	56	102	5712
P26=P31					
50A	1	12.5	12	CORRIDO	20736
50A	2	6.3	232	86	19952
P27=P28=P32=P33					
50A	1	12.5	24	CORRIDO	48000
50A	2	6.3	536	86	46096
P41=P42=P56=P57					
50A	1	12.5	24	CORRIDO	23784
60B	2	5	268	74	19832
V3=V4 x(10)					
50A	1	12.5	8	548	32880
60B	2	5	430	122	52460
V3 A =V4 A					
50A	1	10	60	548	32880
60B	2	5	430	122	52460
V 27=V 27A=V 27B x(15)					
50A	1	12.5	60	254	15240
60B	2	5	225	122	27450
V 47C=V 47D					
50A	1	10	8	240	1920
60B	2	5	28	82	2296
BLOCO DO ELEVADOR					
50A	1	12.5	36	150	5400
50A	2	6.3	48	166	7968
BLOCO DA ESCADA					
50A	1	12.5	24	150	3600
50A	2	6.3	32	166	5312

RESUMO AÇO CA 50-60			
AÇO	BIT (mm)	COMPR (m)	PESO (kg)
60B	5	2127.30	327.604
50A	6.3	793.28	194.354
50A	10	860.00	530.620
50A	12.5	1614.96	1555.206
Peso Total	60B =		327.604 kg
Peso Total	50A =		2280.180 kg

	VOLUME DE CONCRETO		
	COMP.(m)	SEÇÃO (cm)	VOLUME (M3)
PILARES	37.60	14 X 30	1.58
	114.2	20 X 30	6.85
VIGAS	14.24	14 X 30	0.60
	8.68	14 X 40	0.49
	66.80	14 X 50	4.68
Volume Total			14.20

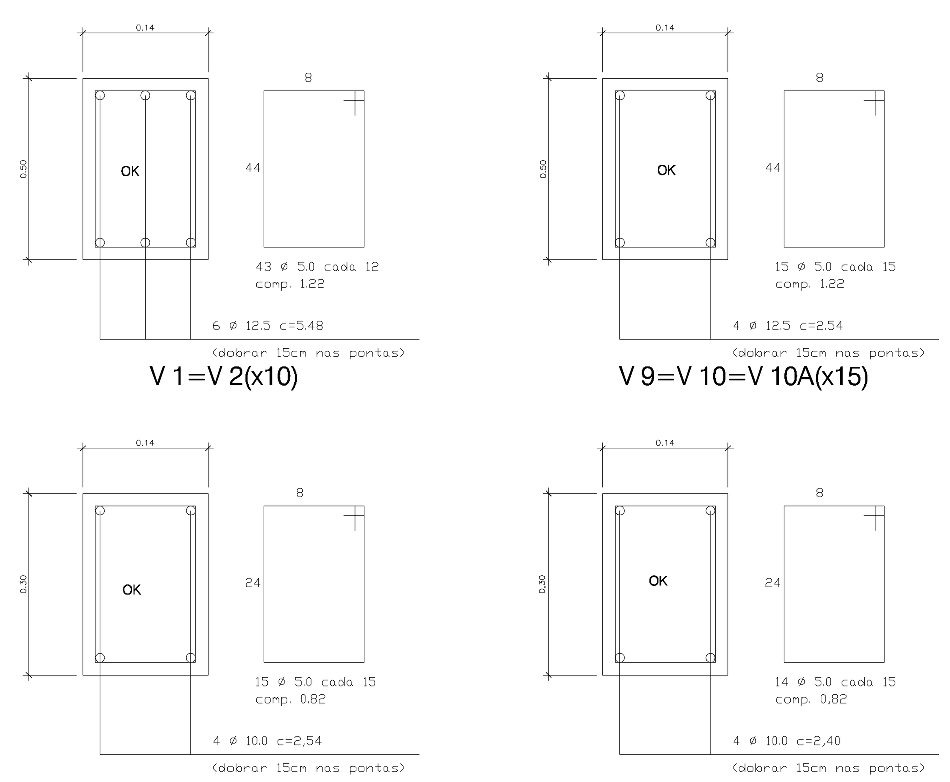

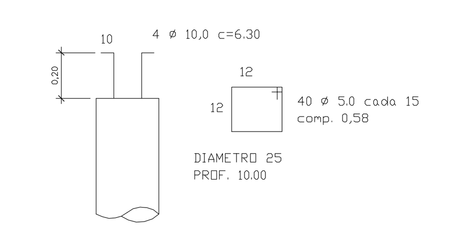

STRAUSS (x20)

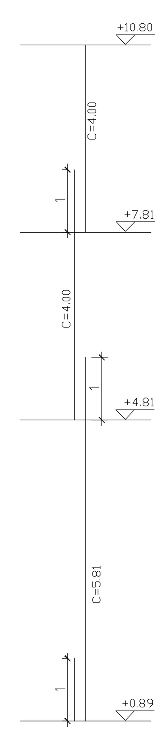

DETALHE DOS TRANSPASSE DOS PILARES DA ESCADA

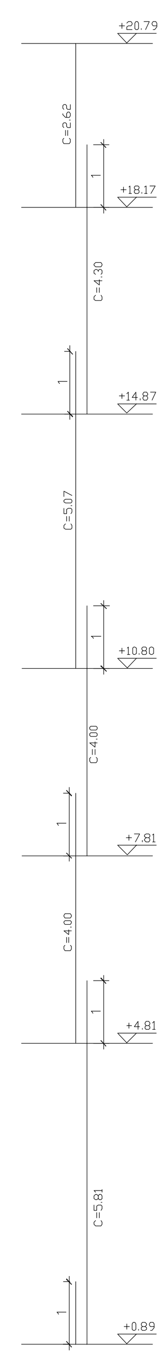

DETALHE DOS TRANSPASSE DOS PILARES DO ELEVADOR

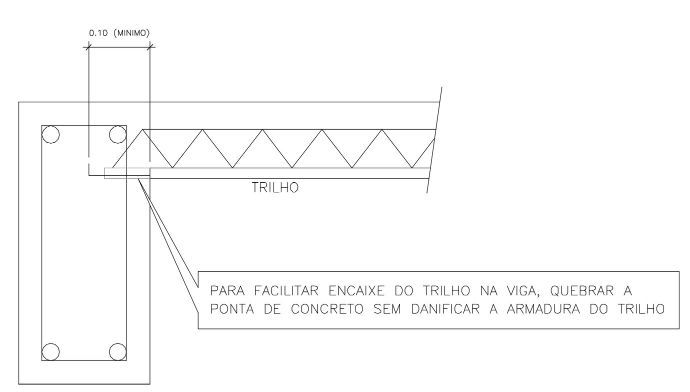

ENCAIXE DA LAJE NAS VIGAS

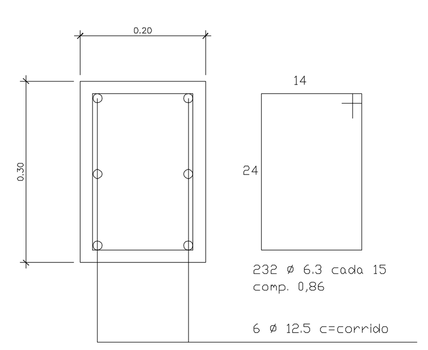

PILARES 19=22

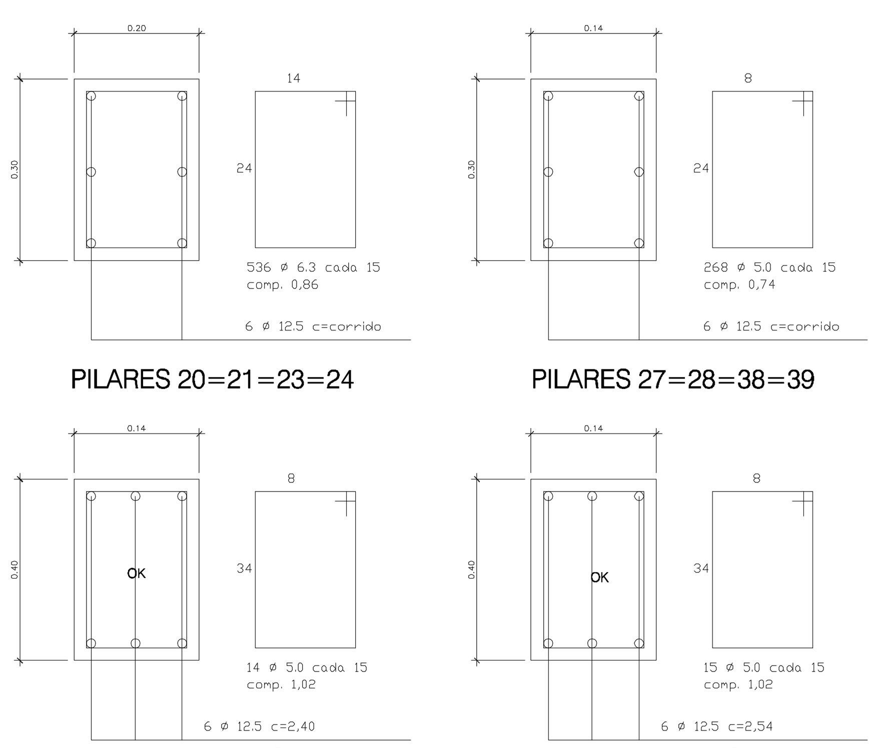

PREFEITURA Lorena

PREFEITURA MUNICIPAL DE LORENA
SECRETARIA DE OBRAS E PLANEJAMENTO URBANO
CNPJ n°.47.563.739/0001-75
Rua Comendador Custódio Vieira, 333 - Edifício Guaypacaré - 1º andar
Centro - Lorena - SP - CEP 12600-030

SECRETARIA :

OBJETO:
PROJETO ESTRUTURAL PARA ELEVADOR E ESCADAS

LOCAL:
REFORMA DO MERCADO MUNICIPAL

AUTOR DO PROJETO E RESPONSÁVEL TÉCNICO
WANDIR MOREIRA DA SILVA
CREA 060/118.893/9

Secretário de Obras e Planejamento Urbano
MARCOS AURÉLIO SOUZA ANJOS
ENGENHEIRO CIVIL - CREA N° 506036110

Prefeito Municipal de Lorena
FÁBIO MARCONDES

ESCALA:	DATA:	FOLHA:
VARIAS	Junho/2015	06/12